Austria Email

Qualität für Lebensräume

BRAUCHWASSER-GROSSSPEICHER
VT-FM/FRM/FRMR

Zentrale und Werk: Austria Email AG
Austriastraße 6, 8720 Knittelfeld
Tel. (03512) 700-0, Fax (03512) 700-239
Internet: www.austria-email.at
E-Mail: office@austria-email.at

Werkskundendienst & Ersatzteilwesen
Tel. (03512) 700-376, Tel. (03512) 700-324
E-Mail: kundendienst@austria-email.at

Ersatzteilwesen
Tel. (03512) 700-297
E-Mail: kundendienst@austria-email.at

Wien, Niederösterreich, Burgenland
Adamovichgasse 3/Objekt 2, 1230 Wien
Tel. (01) 6150727, Fax (01) 6150727-260
E-Mail: wien@austria-email.at

Oberösterreich, Salzburg
Oberfeldstraße 97, 4600 Wels
Tel. (07242) 45071, Fax (07242) 43650
E-Mail: wels@austria-email.at

Tirol, Vorarlberg
Haller Straße 180, 6020 Innsbruck
Tel. (0512) 347951, Fax (0512) 393353
E-Mail: innsbruck@austria-email.at

Austria Email GmbH
Zentrale & Logistik Weiden
Parksteiner Straße 49, 92637 Weiden/Opf.
Tel. 0049/(0)961 / 63 490-0
FAX 0049(0)961 / 63 490-30
Internet: www.austria-email.de
E-Mail: weiden@austria-email.de

Niederlassung & Lager Geldersheim
Urnenfelderstraße 18, 97505 Geldersheim
Tel. 0049/(0)9721 / 9785 510
FAX 0049(0)9721 / 803 535
E-Mail: geldersheim@austria-email.de

Druckfehler und technische Änderungen vorbehalten!

BRAUCHWASSER-GROSSSPEICHER MIT FLANSCH
FM 1500 & 2000 LITER

Die Großspeicher der Typenreihe VT sind die passenden Produkte für den großen Warmwasserbedarf und decken das breite Spektrum vom einfachen Mehrzweckspeicher mit einem Flansch bis hin zum Solarspeicher mit 2 Glattrohrwärmetauschern ab. Je nach Gerätetyp und Kombination ist eine mono-, bi- und multivalente Energiezufuhr für die Warmwasserbereitung möglich.

AUSSTATTUNG

- Betriebsdruck: 8 bar
- Betriebstemperatur Speicher: 95°C
- Die dazugehörende energiesparende 100 mm ECO SKIN 2.0 – Isolierung ist gesondert zu bestellen
- Stahlblechinnenkessel emailliert nach DIN 4753 mit eingebauter Fremdstromanode
- Für die Regelung sind entlang des Boilermantels 3 Fühlerrohre angebracht
- Für Inspektions- und Reinigungszwecke sowie zur Kombination mit einem Rippenrohrwärmetauscher oder einer Flanscheinbauheizung ist dieser Standspeicher mit einem seitlichen Flansch von 240 mm Ø ausgestattet.
- Weiters kann als Zusatz- oder Nachheizung ein Einschraubheizkörper in eine 6/4“-Muffe eingebaut werden.
- Entleerung über Kaltwasserrohr
- Kalt- und Warmwasseranschluss 2“ AG
- Zirkulationsanschluss 2“ IG

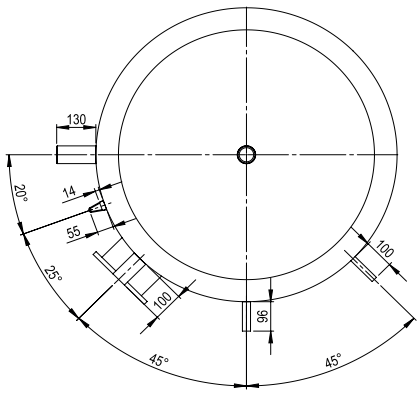

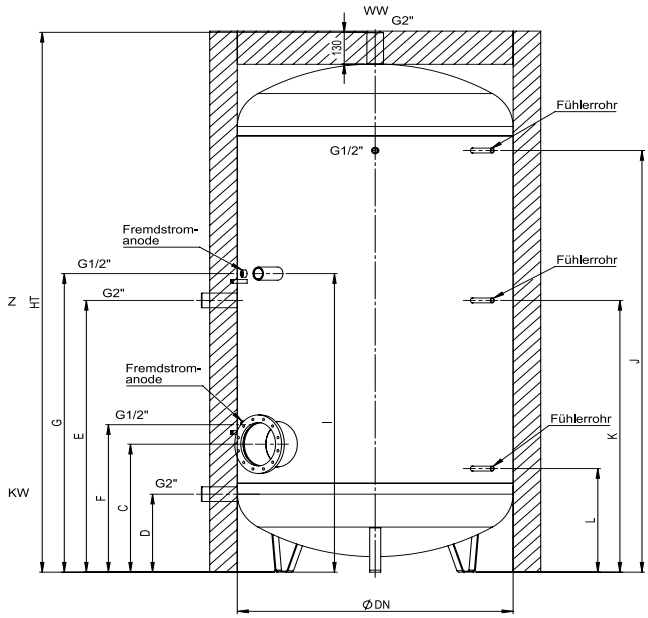

TECHNISCHE DATEN

Type	Nenn inhalt in Liter	Höhe HT	Abmessungen in mm										ETE in mm	ETF in mm	Gewicht in kg
			øDN	C	D	E	F	G	I	J	K	L			
VT 1500 FM	1500	2215	1000	525	320	1115	605	1225	1225	1730	1115	425	6/4“/900	240/900	280
VT 2000 FM	2000	2130	1250	591	320	1150	671	1321	1451	1581	1150	491	6/4“/900	240/900	400

ETE: Einbautiefe Einschraubheizungs-Muffe für SH-Heizung

ETF: Einbautiefe Flansch (für Einbauheizung bzw. Rippenrohrwärmetauscher)

BRAUCHWASSER-GROSSSPEICHER MIT REGISTER
FRM 1500 & 2000 LITER

AUSSTATTUNG

- Betriebsdruck: Behälter max. 8 bar, Heizregister max. 10 bar
- Betriebstemperatur Speicher: 95°C; Betriebstemperatur Wärmetauscher: 110°C
- Die dazugehörende energiesparende 100 mm ECO SKIN 2.0 – Isolierung ist gesondert zu bestellen
- Stahlblechinnenkessel emailliert nach DIN 4753 mit eingebauter Fremdstromanode
- Diese Standspeicher haben großflächige Wärmetauscher für bivalenten bzw. trivalenten Betrieb bei Heizungs-, Solar-, Wärmepumpen- oder Fernwärmeanschluss
- Der in den Boden gezogene untere Wärmetauscher bewirkt eine Verbesserung des Wirkungsgrades sowie eine optimale Durchheizung des Bodens, wodurch eventuell mit dem Kaltwasser eingebrachte Bakterien (Legionellen) vernichtet werden.
- Für die Regelung sind entlang des Boilermantels 3 Fühlerrohre angebracht
- Für Inspektions- und Reinigungszwecke sowie zur Kombination mit einem Rippenrohrwärmetauscher oder einer Flanscheinbauheizung ist dieser Standspeicher mit einem seitlichen Flansch von 240 mm Ø ausgestattet.
- Weiters kann als Zusatz- oder Nachheizung ein Einschraubheizkörper in eine 6/4“-Muffe eingebaut werden.
- Entleerung über Kaltwasserrohr
- Kalt- und Warmwasseranschluss 2“ AG
- Zirkulationsanschluss 2“ IG

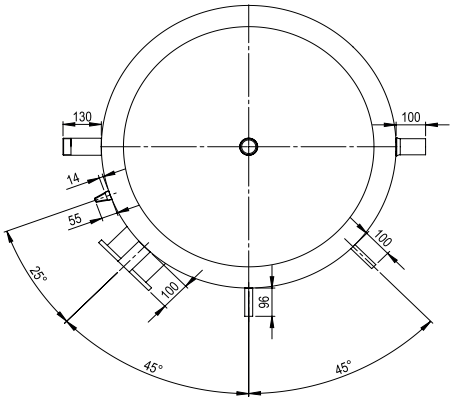

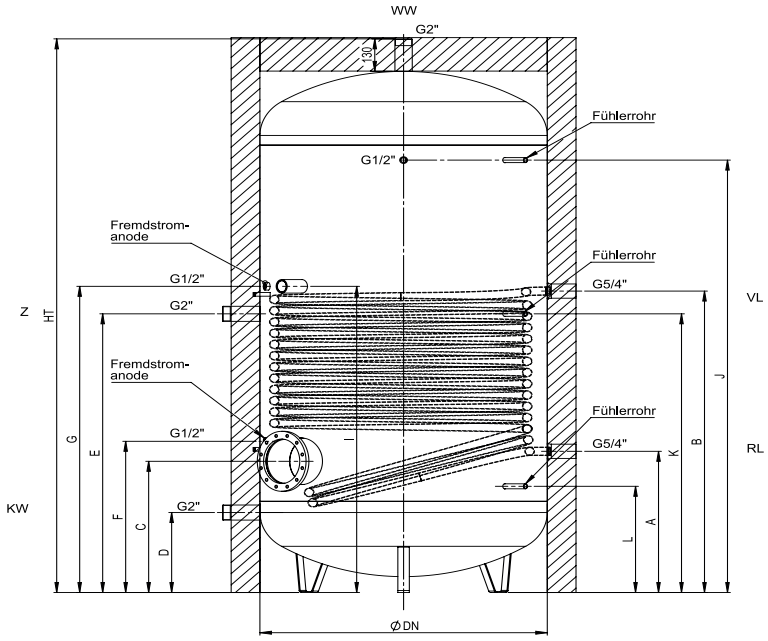

TECHNISCHE DATEN

Type	Nenn-inhalt in Liter	Höhe HT	Abmessungen in mm												Wärme-tauscher-flächen unten in m²	ETE in mm	ETF in mm	Ge-wicht in kg
			øDN	A	B	C	D	E	F	G	I	J	K	L				
VT 1500 FRM	1500	2215	1000	565	1206	525	320	1115	605	1225	1225	1730	1115	425	4,12	6/4“/900	240/900	335
VT 2000 FRM	2000	2130	1250	631	1244	671	320	1150	671	1321	1451	1581	1150	491	5,72	6/4“/900	240/900	495

ETE: Einbautiefe Einschraubheizungs-Muffe für SH-Heizung

ETF: Einbautiefe Flansch (für Einbauheizung bzw. Rippenrohrwärmetauscher)

BRAUCHWASSER-GROSSSPEICHER MIT 2 REGISTER
FRMR 1500 & 2000 LITER

AUSSTATTUNG

- Betriebsdruck: Behälter max. 8 bar, Heizregister max. 10 bar
- Betriebstemperatur Speicher: 95°C, Betriebstemperatur Wärmetauscher: 110°C
- Die dazugehörende energiesparende 100 mm ECO SKIN 2.0 – Isolierung ist gesondert zu bestellen
- Stahlblechinnenkessel emailliert nach DIN 4753 mit eingebauter Fremdstromanode
- Diese Solar-Standspeicher haben großflächige Wärmetauscher für bivalenten bzw. trivalenten Betrieb bei Heizungs-, Solar-, Wärmepumpen- oder Fernwärmeanschluss
- Die beiden Wärmetauscher sind direkt in den Kessel eingeschweißt und emailliert
- Der in den Boden gezogene untere Wärmetauscher bewirkt eine Verbesserung des Wirkungsgrades sowie eine optimale Durchheizung des Bodens, wodurch eventuell mit dem Kaltwasser eingebrachte Bakterien (Legionellen) vernichtet werden.
- Für die Regelung sind entlang des Boilermantels 3 Fühlerrohre angebracht
- Für Inspektions- und Reinigungszwecke sowie zur Kombination mit einem Rippenrohrwärmetauscher oder einer Flanscheinbauheizung ist dieser Solar-Standspeicher mit einem seitlichen Flansch von 240 mm Ø ausgestattet.
- Weiters kann als Zusatz- oder Nachheizung ein Einschraubheizkörper in eine 6/4“-Muffe eingebaut werden.
- Entleerung über Kaltwasserrohr
- Kalt- und Warmwasseranschluss 2“ AG
- Zirkulationsanschluss 2“ IG

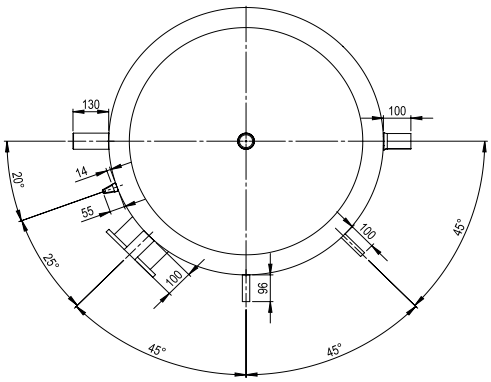

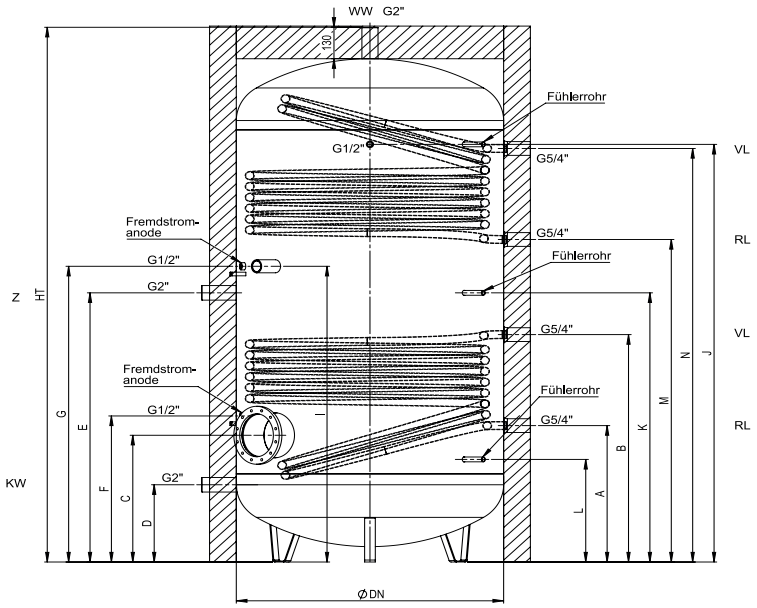

TECHNISCHE DATEN

Type	Nenn-inhalt in Liter	Höhe HT	Abmessungen in mm														Wärmetauscher-flächen in m²		Ge-wicht in kg
			øDN	A	B	C	D	E	F	G	I	J	K	L	M	N	unten	oben	
VT 1500 FRMR	1500	2215	1000	565	942	525	320	1115	605	1225	1225	1730	1115	425	1336	1713	2,42	2,42	335
VT 2000 FRMR	2000	2130	1250	631	1006	591	320	1150	671	1150	1150	1581	1150	491	1203	1579	3,08	3,08	495

ECO DESIGN LABELING

Type	Inhalt in Liter	Warmhalteverlust S gemäß EN 12897 in kWh/24h	Warmhalteverlust S gemäß EN 12897 in Watt	Zapfprofil	Energieeffizienzklasse
VT 1500 FM/FRM/FRMR	1500	3,85	160,4	3XL	C
VT 2000 FM/FRM/FRMR	2022	4,80	200,0	-	-